GROVE	E.-TEILE FAHRERHAUS ELECTR. PARTS, DRIVERS CAB	BILDTAFEL PICTORIAL DISPLAY			GMK 6300 BE 550 G 000
		04.16	3300700-ETL A	1/1	

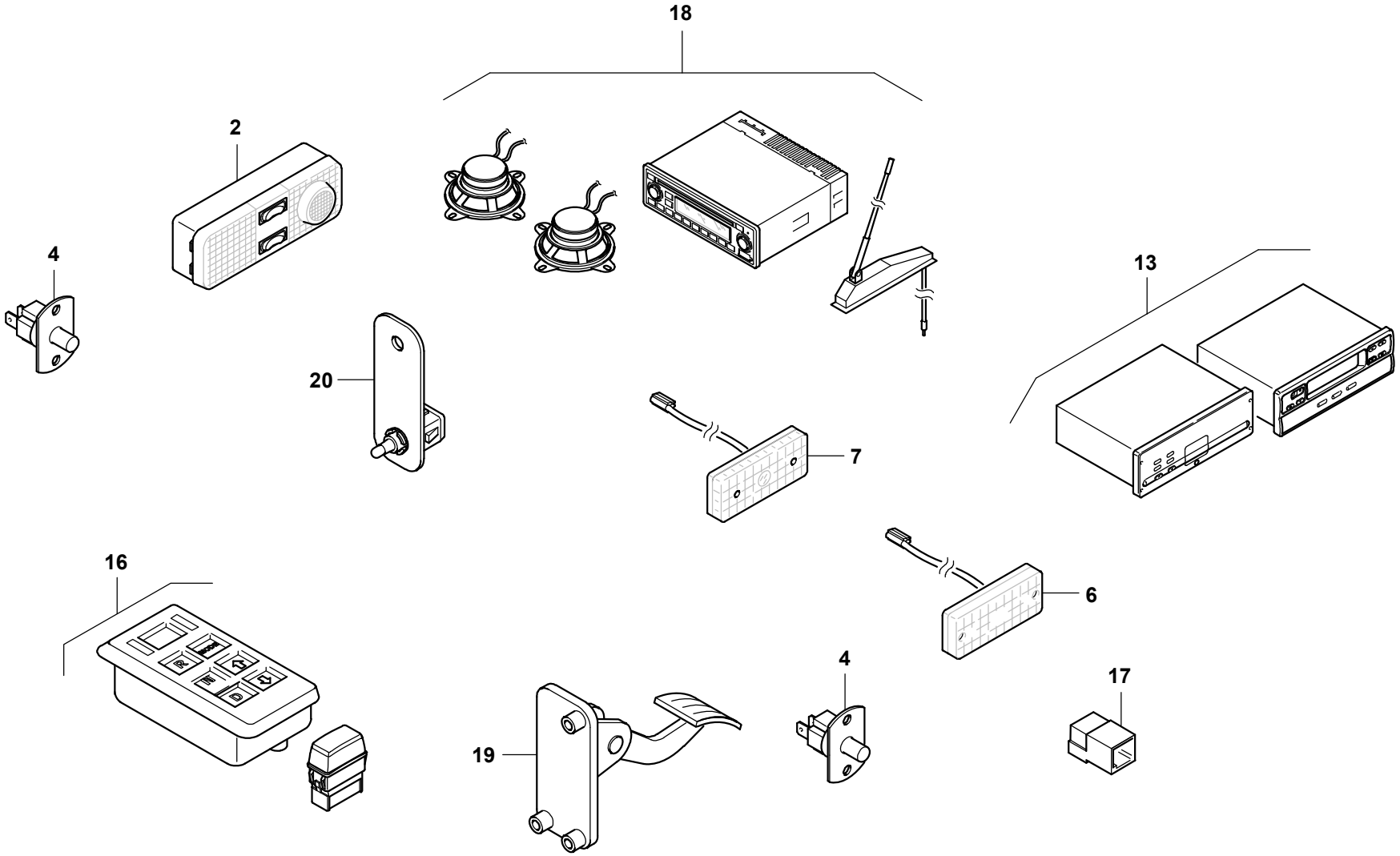

3300700-A-BL01-0416-0000